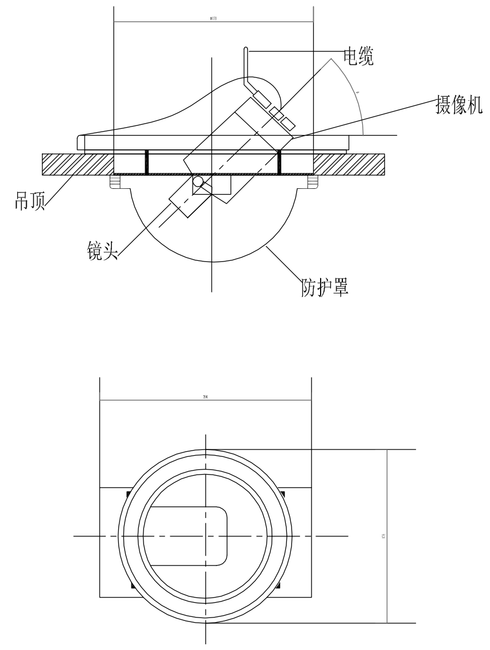

半球形摄像机在吊顶上嵌入安装方法

安装说明

1、摄像机在吊顶上嵌入安装时，要使用吊杆固定摄像机。
2、安装时要与相关专业配合进行吊顶板开孔。
管线敷设可使用Φ20金属软管及接线盒在吊顶内进行，用金属软管与摄像机连接。

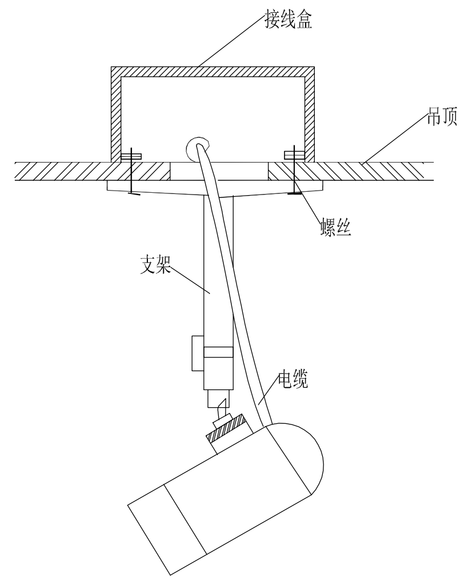

1.室内固定摄像机吊装方法(一)

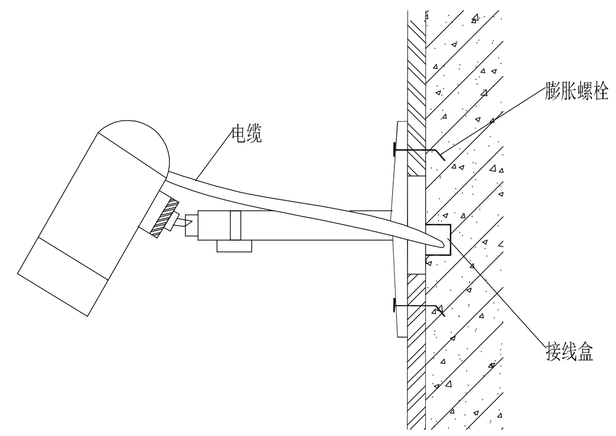

2.室内固定摄像机壁装方法（二）

安装说明

1、室内摄像机安装高度为2.5～5m。
2、摄像机安装可根据摄像机重量选用膨胀螺栓或塑料胀管和螺丝。

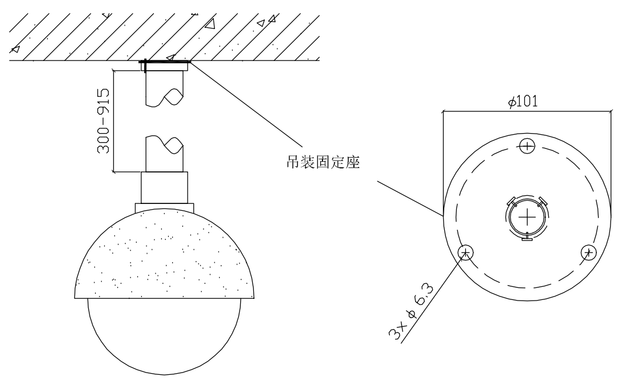

1、球形摄像机吊装方法

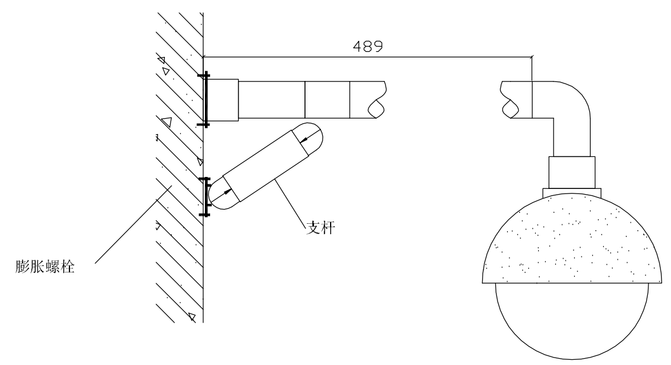

2、球形摄像机壁装方法

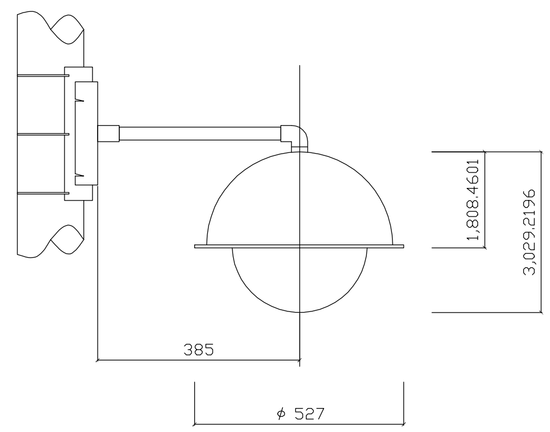

3、球形摄像机杆装方法

安装说明:
摄像机吊装及壁装时，可用膨胀螺栓安装；在杆上应使用配套卡安装。

摄像机安装大样图

建设单位: 深圳市地铁集团有限公司
CLIENT:

奥意建筑 A+E DESIGN

奥意建筑工程设计有限公司
A+E Design Co.,Ltd.
甲级资质 A144002927
Class A Qualification, No. A144002927
建筑行业(建筑工程)甲级
Architectural Engineering Design,Class A
电子通信广电行业(电子工程)甲级
Electronic Engineering Design,Class A
网址 (URL)：http://www.ae-design.cn

合作设计单位:
CODESIGN:

利安顾问(中国)有限公司
LEIGH & ORANGE LTD.
香港英皇道979号
太古坊多媒大厦8楼801室
801, DORSET HOUSE,
TAI KOO PLACE, 979 KING'S ROAD,
HONG KONG.
TEL: 852 2895 6900
FAX: 852 2895 6901
www.leighorange.com

盖章区
STAMP AREA

3	2020.10	施工图
2	2016.06.20	施工图
1	2016.12.30	报审施工图
版次 REV.	发行日期 ISSUE DATE	摘 要 DESCRIPTION

发行记录 ISSUE	REMARK
工 艺	
通信信息	
电 气	张国庆
气体动力	
暖通空调	陈君
给水排水	吴宗俊
结 构	黄草
建筑总图	廖惠芬

专业 DISCIPLINE	姓名 FULL NAME	签署 SIGNATURE
会 签 COORDINATION		
项目总负责 PRIMARY CAPTAIN		
项目负责 PROJECT MANAGER	孙明	孙明
审 定 APPR'D	吴昌伟	吴昌伟
审 核 EXAM'D	张国庆	张国庆
专业负责 MAIN ENGINEER	左新明	左新明
校 对 CHK'D	左新明	左新明
设 计 DESIG'D	林伟丰	林伟丰
制 图 DRAW'N	林伟丰	
职 责 DUTY	姓名 FULL NAME	签署 SIGNATURE
设计签署 SIGNATURE		

设计阶段 JOB STAGE	竣工图	专业 DISCIPLINE	通信信息
项目名称 PROJECT	地铁前海时代广场T201-0071宗地项目一期(7-1号地块)		
子项名称 ITEM	公交首末站及公配		
图 名 DWG. TITLE	摄像机安装大样图		
工程号 PROJECT NO.	子项号 ITEM NO.	图 号 DWG. NO.	版次 REV.
14002	02	DT-G204	3
比 例 SCALE	--		